ΑΦΥΓΡΑΝΤΗΡΑΣ ΜΕ ΖΕΟΛΙΘΟ

Οδηγίες Χρήσης

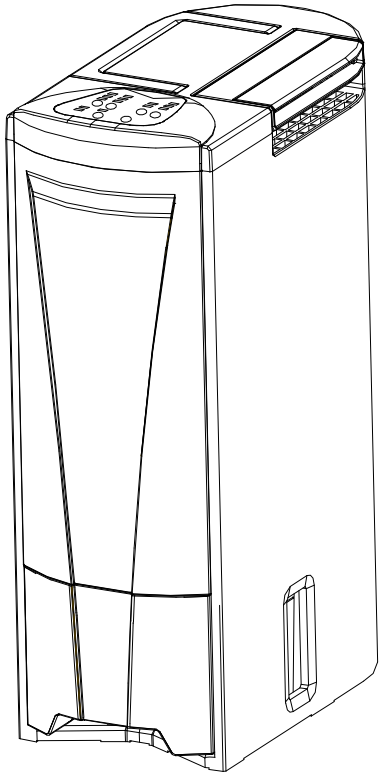

Humifix Zen 22

ΚΑΡΑΝΤ Α.Β.Ε.Ε., ΦΑΛΗΡΟΥ 5, 185 43 ΠΕΙΡΑΙΑΣ, Fax 2104200036, Email info@carad.gr

Σας ευχαριστούμε για την επιλογή του αφυγραντήρα με ζεόλιθο.. Διαβάσετε αυτό το εγχειρίδιο χρήστη προσεκτικά πριν χρησιμοποιήσετε τη συσκευή. Για οποιοδήποτε πρόβλημα, παρακαλούμε επικοινωνήστε με το τμήμα εξυπηρέτησης πελατών της εταιρείας μας για βοήθεια στο 2104212350-51 και στο info@carad.gr.

Περιεχόμενα

Σύντομη Περιγραφή 3

Ασφάλεια 3

Τοποθέτηση 4

Περιγραφή 4

Χειριστήριο 5

Πλήκτρα Επιλογής Λειτουργιών & Ενδείξεις 5

Λειτουργία και Προειδοποιήσεις 6

Καθαρισμός Φίλτρου 7

Ένδειξη Γεμάτου Δοχείου και Άδειο Δοχείο 7

Συνεχής Αποχέτευση 7

Καθαρισμός 7

Συντήρηση Καλωδίου και Αντικατάσταση 8

Όροι εγγύησης 9

Στοιχεία Αγοραστή 10

Στοιχεία Εγγύησης για την Εταιρεία 11

Σύντομη Περιγραφή

Πλεονεκτήματα του περιστροφικού αφυγραντή με ζεόλιθο.

Η χρήση περιστροφικού αφυγραντήρα με ζεόλιθο είναι η καλύτερη τεχνική αφύγρανσης. Χωρίς συμπιεστή και ψυκτικό υγρό, μπορεί να αποτρέψει από περιβαλλοντική ρύπανση, από θόρυβο και ψυκτικό μέσο. Είναι ένα προϊόν υψηλής τεχνολογίας με τα εξής πλεονεκτήματα: ενεργειακά, φιλικό προς το περιβάλλον, χαμηλού θορύβου & μικρού βάρους.

Πλεονεκτήματα του Humifix Zen 22

1) Υψηλή τεχνολογία, υγεία & μόδα
2) Ο ευφυής πίνακας ελέγχου με φωτεινές ενδείξεις και πλήκτρα αφής για επιλογές λειτουργιών, η αθόρυβη λειτουργία & αποτελεσματικός καθαρισμός αέρα θα σας δώσουν μία τέλεια αίσθηση λειτουργίας.
3) Τέλεια λειτουργία σε πολύ χαμηλή θερμοκρασία:
   - Δεν επηρεάζεται από τη θερμοκρασία, διατηρώντας ισχυρή αφύγρανση σε πολύ χαμηλή θερμοκρασία
   - Έχει λειτουργία στεγνώματος ρούχων.
   - Παρέχει θερμό αέρα σε πολύ χαμηλές θερμοκρασίες από 3° έως 8°C και η θερμοκρασία του δωματίου, κάνοντας τον αέρα του δωματίου ευχάριστα θερμό και ξηρό
   - Αφαιρεί σταθερά 8 λίτρα υγρασίας σε 24ώρες, ανεξαρτήτως θερμοκρασίας χώρου, απόδοση που αντιστοιχεί στην ικανότητα αφύγρανσης ενός αφυγραντήρα 22 λίτρων με ψυκτικό κύκλωμα στους 18°C με σχετική υγρασία 60%.
4) Ευφυής & φιλικός στο χρήστη τρόπος λειτουργίας:
   - Λειτουργία αφύγρανσης: με 3 ρυθμίσεις·
   - Λειτουργία στεγνώματος ρούχων
   - Χρονοδιακόπτης: 8 h/4h/2h ·
   - Παροχή αέρα σε ευρεία γωνία από εμπρός μέχρι πάνω
5) Προειδοποίηση γεμάτου δοχείου και διακοπή λειτουργίας
6) Διαφάνεια για ένδειξη στάθμη νερού
7) Αναδιπλούμενη χειρολαβή για εύκολη μετακίνηση της συσκευής

Ασφάλεια

1. Παρακαλούμε να χρησιμοποιήσετε ξεχωριστή και κατάλληλη πρίζα παροχής ρεύματος. Η χρήση πρίζας παροχής κακής ποιότητας ή η σύνδεση περισσότερων από μία συσκευή ή μη τυπική σύνδεση σε παροχή ρεύματος θα κάνει ζημιά στη συσκευή και μπορεί να προκαλέσει ατύχημα ή φωτιά.
2. Η συσκευή αυτή είναι μόνο για εσωτερική χρήση και είναι κατάλληλη για λειτουργία σε θερμοκρασία/υγρασία περιβάλλοντος :1-40°C/>25%RH. Για την αποφυγή κινδύνου, η συσκευή πρέπει να φυλάσσεται μακριά από άμεση ηλιοφάνεια, από πηγή θερμότητας, από εκρηκτικά αέρια, από αφθονία σκόνης και από χημικό περιβάλλον.
3. Προκειμένου να αποφευχθεί ζημιά στα εσωτερικά μέρη, μην χρησιμοποιείτε αυτή τη συσκευή χωρίς το φίλτρο αέρα.
4. Προκειμένου να αποφευχθεί η βλάβη, κρατήσει οποιαδήποτε αντικείμενα μακριά από την είσοδο αέρα και την έξοδο του αέρα
5. Εκτός από εξαερισμό του χώρου, γενικά κλείνετε πόρτες και παράθυρα για καλύτερη αφύγρανση.

Τοποθέτηση

- Παρακαλούμε τοποθετήστε τη συσκευή σε επίπεδη επιφάνεια στο έδαφος για την αποφυγή διαρροής νερού και θορύβου λειτουργίας καθώς και λειτουργία σε μη κανονικές συνθήκες.
- Παρακαλούμε τοποθετήστε τη συσκευή σε ασφαλή απόσταση από τοίχους και έπιπλα για καλή κυκλοφορία του αέρα
- Παρακαλούμε να μην τοποθετείτε ρούχα σε μικρότερη απόσταση από 40 cm από την έξοδο αέρα της συσκευής για προστασία από πτώσεις νερού μέσα στη συσκευή.

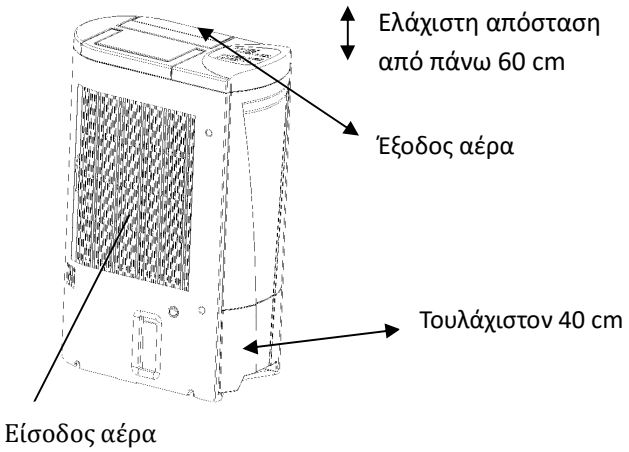

Περιγραφή

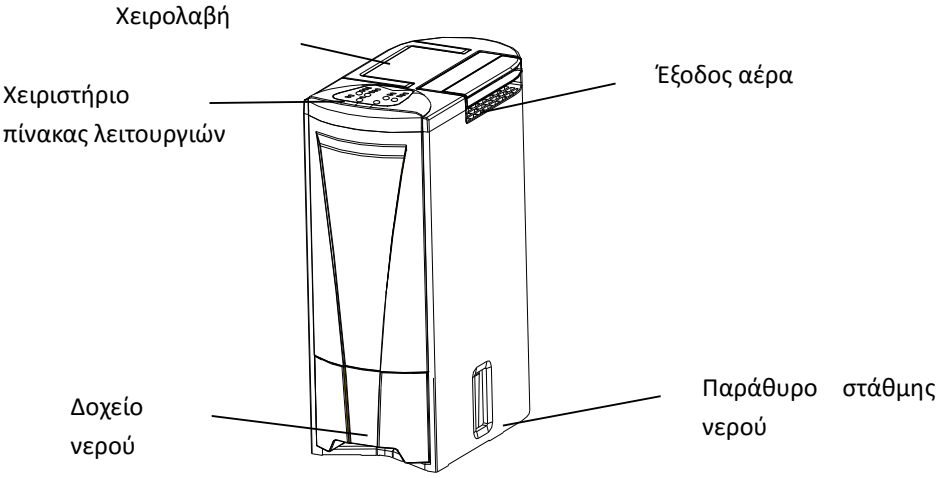

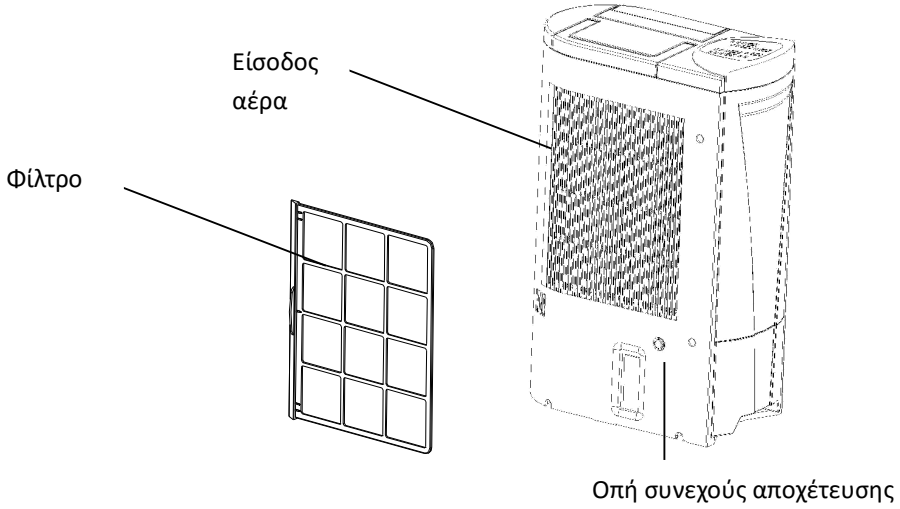

Χειριστήριο

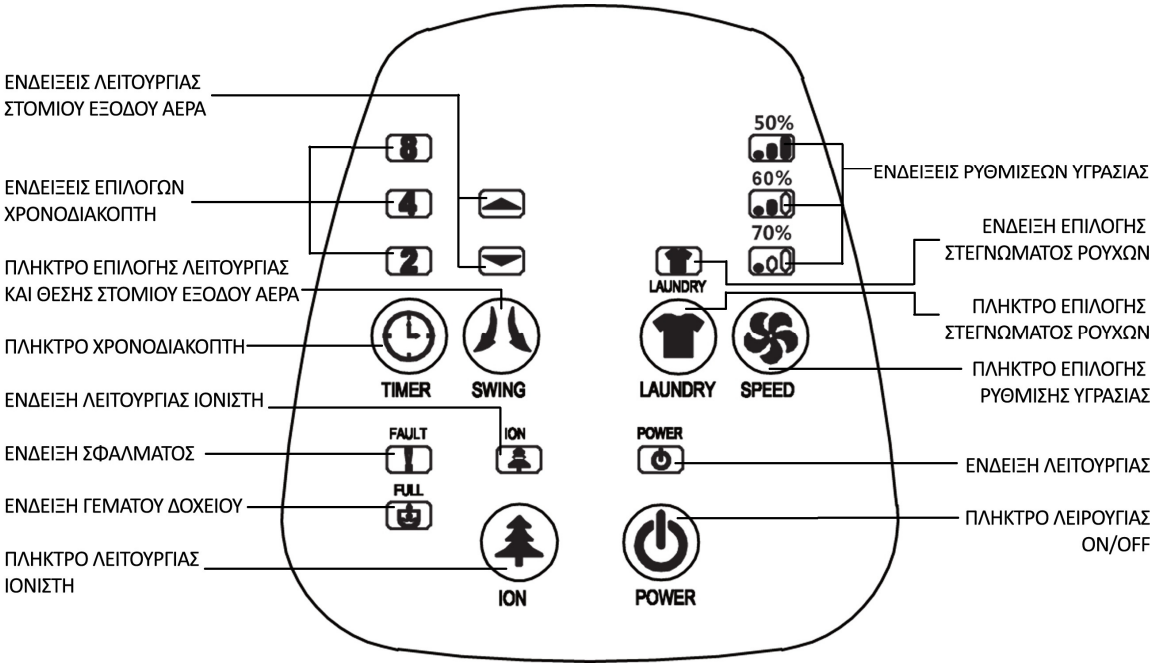

Πλήκτρα Επιλογής Λειτουργιών & Ενδείξεις

- Συνδέστε τη συσκευή σε παροχή ρεύματος και πιέστε το πλήκτρο “ON/OFF” για να θέσετε σε λειτουργία τη συσκευή. Για τη διακοπή λειτουργίας της συσκευής πιέστε ξανά το πλήκτρο “ON/OFF”. Η πράσινη φωτεινή ένδειξη ανάβει όταν η συσκευή είναι σε λειτουργία.
- Πιέστε το πλήκτρο ρύθμισης επιπέδου αφύγρανσης για επιλογή σε Χαμηλή /Μέση/ Υψηλή ταχύτητα με αντιστοιχία στις φωτεινές ενδείξεις:
    - Η χαμηλή ταχύτητα αντιστοιχεί σε σχετική υγρασία 70%
    - Η μέση ταχύτητα αντιστοιχεί σε σχετική υγρασία 60%
    - Η υψηλή ταχύτητα αντιστοιχεί σε σχετική υγρασία 50%
- Πιέστε το πλήκτρο λειτουργίας στεγνώματος ρούχων για χαμηλή ταχύτητα αφύγρανσης και η αντίστοιχη φωτεινή ένδειξη ανάβει
- Πιέστε το πλήκτρο ρύθμισης λειτουργίας της γρίλιας εξόδου αέρα για την ρύθμιση της κίνησης και της γωνίας εξόδου αέρα : Μπροστά → Επάνω → Ακίνητη, σε αντιστοιχία με τις φωτεινές ενδείξεις:
    - Μπροστά : Ο αέρας βγαίνει μπροστά και η γρίλια κινείται πάνω κάτω σε γωνία μεταξύ 0 – 60°
    - Επάνω: Ο αέρας βγαίνει μπροστά και η γρίλια κινείται πάνω κάτω σε γωνία μεταξύ 30– 90°
    - Ακίνητη: Η γρίλια δεν κινείται.
- Πιέστε το πλήκτρο του χρονοδιακόπτη για ρύθμιση λειτουργίας 8 h/ 4h/ 2h . Πιέζοντας το πλήκτρο του χρονοδιακόπτη 8h/4h/2h, οι ενδεικτικές λυχνίες ανάβουν ξεχωριστά. Επιλέγοντας 8h, η λυχνία 8h ανάβει. Στη συνέχεια της λειτουργίας η λυχνία 4h ανάβει και σβήνει η λυχνία 8h. Μετά ανάβει η λυχνία 2h και σβήνει η λυχνία 4h μέχρι την διακοπή της λειτουργίας.
- Πιέστε το πλήκτρο του ιονιστή για ενεργοποίηση της λειτουργίας ιονισμού και καθαρισμού αέρα.

- Ελέγξτε την ένδειξη ελέγχου. Αν η συσκευή έχει πρόβλημα η φωτεινή ένδειξη ανάβει.

Προειδοποίηση: Παρακαλούμε να πιέζετε τα πλήκτρα λειτουργίας απαλά, κακή χρήση του πληκτρολογίου θα προξενήσει ζημιά στα πλήκτρα.

Λειτουργία και Προειδοποιήσεις

1. Χρησιμοποιήστε ξεχωριστή και κατάλληλη παροχή ρεύματος
2. Συνδέστε τη συσκευή σε παροχή ρεύματος, πιέστε το πλήκτρο On/Off για να θέσετε τη συσκευή σε λειτουργία και πατήστε το ξανά για να διακόψετε τη λειτουργία
3. Βεβαιωθείτε ότι το δοχείο νερού έχει τοποθετηθεί σωστά στη θέση του. Αν δεν έχει τοποθετηθεί σωστά ή φωτεινή ένδειξη άδειου δοχείου ανάβει και η συσκευή σταματά να λειτουργεί.
4. Η συσκευή ξεκινά σε χαμηλή αφύγρανση (70%). Χρησιμοποιήστε το πλήκτρο επιλογής για αλλαγή της ρύθμισης
5. Αν η συσκευή παραμένει συνδεδεμένη σε παροχή ρεύματος, σε επόμενη λειτουργία ξεκινά με τις τελευταίες ρυθμίσεις πριν την διακοπή της λειτουργίας.
6. Όταν αποσυνδέετε τη συσκευή από τη παροχή ρεύματος, χρησιμοποιείτε το χέρι σας για να βγάλετε το φις από την πρίζα για αποφυγή ζημιάς το καλώδιο παροχής, ηλεκτροπληξίας ή πυρκαγιάς.

Προειδοποίηση :

- **Η χρήση ακατάλληλης παροχής ρεύματος ή η σύνδεση στην παροχή περισσότερων της μίας συσκευής ή η σύνδεση σε παροχή ρεύματος εκτός προδιαγραφών ασφαλείας θα προξενήσει ζημιά στη συσκευή και μπορεί να προκαλέσει πυρκαγιά**.
- **Χρησιμοποιείτε το πλήκτρο On/Off για να θέστε και να διακόψετε τη λειτουργία της συσκευής και όχι τη σύνδεση του φις παροχής στης πρίζα**
- **Μετά τη διακοπή λειτουργίας από το πλήκτρο On/Off ο ανεμιστήρας θα συνεχίσει να λειτουργεί για 1 λεπτό για να αφαιρέσει τη θερμότητα από το εσωτερικό της συσκευής. Αν είναι απαραίτητη η αποσύνδεση από την πρίζα περιμένετε ο ανεμιστήρας να σταματήσει πριν αφαιρέστε το φις.**

Καθαρισμός Φίλτρου

Εάν το φίλτρο καλύπτεται από άφθονη σκόνη, η ροή του αέρα και η απόδοση της συσκευής θα επηρεαστεί, και μπορεί ακόμη να προκαλέσει βλάβη στη συσκευή. Πρέπει να καθαρίζετε συχνά το φίλτρο

1. Απενεργοποιήσετε τη συσκευή και αφαιρέστε το φίλτρο από τη συσκευή
2. Καθαρίστε το φίλτρο με μια ηλεκτρική σκούπα ή το μαλακό πινέλο.
3. Τοποθετήστε το καθαρό φίλτρο στη θέση του.

Ένδειξη Γεμάτου Δοχείου και Άδειο Δοχείο

1. ‘Οταν το δοχείο νερού είναι πλήρες, η ένδειξη γεμάτου δοχείου ανάβει και η συσκευή σταματά.
2. Πιάστε το δοχείο από το κάτω μέρος για να το αφαιρέσετε και μετακινήσετε το κρατώντας το από την λαβή
3. Ανοίξτε το κάλυμμα του δοχείου για να το αδειάσετε.
4. Καθαρίστε τη δεξαμενή νερού για να αποφευχθούν επικαθίσεις 5
5. Κλείστε το κάλυμμα και τοποθετήστε ξανά το δοχείο στη θέση του, η ενδεικτική λυχνία γεμάτου δοχείου θα σβήσει και η συσκευή θα συνεχίσει τη λειτουργία της.

Προειδοποίηση:

- Μην αφαιρείτε το δοχείο αμέσως μετά τη διακοπή λειτουργίας. Περιμένετε μέχρι να στραγγίσει το νερό στο δοχείο αποφεύγοντας το νερό να στάζει την συσκευή με κίνδυνο να προκληθεί βλάβη, ακόμα και ηλεκτροσόκ.
- Παρακαλούμε καθαρίστε τη δεξαμενή νερού με μαλακό πανί βρεγμένο μόνο με καθαρό κρύο νερό, μην χρησιμοποιείτε απορρυπαντικό, ζεστό νερό ή ακάθαρτο νερό..
- Μην μετακινείτε ή προξενήσετε βλάβη στο φλοτέρ του δοχείου νερού, γιατί η συσκευή δεν θα μπορεί να λειτουργήσει καλά.
- Παρακαλώ βεβαιωθείτε ότι το κάλυμμα και λαβή του δοχείου νερού έχουν τοποθετηθεί σωστά στη θέση τους πριν από την επανατοποθέτηση του δοχείου στη συσκευή.
- Εάν το δοχείο έχει τοποθετηθεί εσφαλμένα, ο δείκτης γεμάτου δοχείου δεν θα σβήσει και πρέπει να τοποθετήσετε το δοχείο σωστά.

Συνεχής Αποχέτευση

Η συσκευή έχει τη δυνατότητα συνεχούς αποχέτευσης συνδέοντας στην προβλεπόμενο οπή σωλήνα αποχέτευσης. Τα συμπυκνώματα θα αποχετεύονται από την οπή σε σημείο αποχέτευσης.

Καθαρισμός

1. Πριν από τον καθαρισμό ή τη συντήρηση, απενεργοποιήστε τη συσκευή και αποσυνδέστε το καλώδιο.
2. Η είσοδος και η έξοδος αέρα μπορούν να συλλέξουν τη σκόνη εύκολα, παρακαλούμε να τις καθαρίσετε συχνά με ένα μαλακό πανί που βρεγμένο με νερό ή μαλακό απορρυπαντικό.

ΠΡΟΣΟΧΗ: Προκειμένου να αποφευχθεί ζημιά, μην αφήνετε νερό να πέσει στη συσκευή κατά τον καθαρισμό. Μην χρησιμοποιήσετε ποτέ σπρέι οποιουδήποτε χρώματος, διαλυτικό ή χημικά πάνω στη συσκευή που θα μπορούσε να προκαλέσει παραμόρφωση ή πυρκαγιά.

Συντήρηση Καλωδίου και Αντικατάσταση

Εάν το καλώδιο τροφοδοσίας είναι κατεστραμμένο, θα μπορούσε να προκαλέσει κίνδυνο όπως βραχυκύκλωμα ή φωτιά. Πρέπει να αποφεύγεται η αφαίρεση του φις από την πρίζα με δυνατό τράβηγμα του καλωδίου, στρίψιμο του καλωδίου, δαγκώματα από ζώα η πίεση του καλωδίου.
Εάν παρατηρήσετε φθορές στο καλώδιο ρεύματος, απενεργοποιήστε τη συσκευή και αποσυνδέστε το. Επικοινωνήστε με το τμήμα εξυπηρέτησης πελατών για βοήθεια, μην προσπαθήσετε να το επιδιορθώσετε μόνοι σας.

Πριν τη αποθήκευση

1. Απενεργοποιήσετε τη μονάδα και αποσυνδέστε το καλώδιο τροφοδοσίας μετά την απόλυτη του ανεμιστήρα.
2. Καθαρίστε και στεγνώστε το δοχείο δεξαμενή νερού.
3. Καθαρίστε το φίλτρο, τη έξοδο και την είσοδο αέρα και το σώμα της συσκευής.
4. Καλύψτε τη συσκευή για να αποτρέψετε τη συγκέντρωση σκόνης.
5. Αποθηκεύστε τη σε δροσερό και ξηρό μέρος.

Επίλυση Προβλημάτων

Πρόβλημα	Αιτία	Λύση
Η συσκευή δεν λειτουργεί	1. Συσκευή σε θέση off 2. Ακατάλληλη τάση παροχής ρεύματος 3. Δοχείο γεμάτο ή εκτός θέσης 4. Υψηλή θερμοκρασία χώρου 'Η μπλοκαρισμένη έξοδος αέρα	1.Θέστε τη συσκευή on 2.Συνδέστε τη συσκευή σε σωστή τάση 3.Άδειασμα δοχείου ή σωστή τοποθέτηση στη θέση του 4.Μειώστε τη θερμοκρασία στο χώρο 'Η καθαρίστε την έξοδο αέρατ
Κακή απόδοση της συσκευής	1.Μπλοκαρισμένο φίλτρο 2.Ανοιχτές πόρτες και παράθυρα 3.Μπλοκαρισμένη είσοδος & έξοδος αέρα	1. Καθαρίστε το φίλτρο 2. Κλείστε πόρτες και παράθυρα 3. Καθαρίστε την είσοδο & έξοδο αέρα
Μεγάλος θόρυβος	1.Η συσκευή δεν έχει τοποθετηθεί σε επίπεδη επιφάνεια 2.Μπλοκαρισμένο φίλτρο	1.Τοποθετήστε τη συσκευή σε επίπεδη επιφάνεια 2. Καθαρίστε το φίλτρο

Σημείωση: όταν το πρόβλημα δεν λυθεί με τις παραπάνω λύσεις, παρακαλώ επικοινωνήστε με το τμήμα εξυπηρέτησης για βοήθεια, δεν το επισκευάζετε μόνοι σας.

Όροι εγγύησης

1) Η εγγύηση ισχύει για τον πρώτο αγοραστή της συσκευής από καταστήματα της Ελληνικής αγοράς για **24 μήνες** από την ημερομηνία αγοράς ΚΑΙ για οικιακή χρήση. Συσκευές που χρησιμοποιούνται για επαγγελματική χρήση δεν καλύπτονται από εγγύηση καθώς αυτές καλύπτονται με συμβάσεις συντήρησης. Σε περίπτωση βλάβης η εγγύηση πρέπει να συνοδεύεται πάντοτε με την απόδειξη αγοράς, δελτίο αποστολής ή φωτοτυπία αυτών που είναι εμφανής η εκτύπωση φορολογικής σήμανσης και να αναγράφονται τα στοιχεία του αγοραστή.
2) Η επέκταση της εγγύησης για **2 επιπλέον μήνες** (συνολικά 24+2=26 μήνες) ενεργοποιείται σε 10 ημέρες από την αγορά της συσκευής από την ιστοσελίδα www.carad.gr στην ενότητα ΥΠΟΣΤΗΡΙΞΗ ή ταχυδρομικά με αποστολή συστημένου του αποκόμματος της εγγύησης που προορίζεται για τον κατασκευαστή σε 10 ημέρες από την ημερομηνία αγοράς, συμπληρωμένο με τα στοιχεία του αγοραστή και σφραγισμένο και υπογεγραμμένο από το κατάστημα αγοράς.
3) Η εγγύηση καλύπτει την επισκευή της συσκευής καθώς και την αντικατάσταση των εξαρτημάτων αν η βλάβη προέρχεται από σφάλμα κατασκευαστικό. Καμία υποχρέωση δεν αναλαμβάνεται για επισκευή εντός εγγύησης στις περιπτώσεις που ακολουθούν:
   - Για βλάβες που προκλήθηκαν από κακή χρήση του αγοραστή (π.χ. σπασίματα εξαρτημάτων, τομές σωληνώσεων) και από μη τήρηση των οδηγιών χρήσης.
   - Για βλάβες που προκλήθηκαν από απουσία συντήρησης της συσκευής (π.χ. μη καθαρισμός φίλτρων) σύμφωνα με τις οδηγίες χρήσης.
   - Για βλάβες στη συσκευή ή σε εξαρτήματα αυτής που προκλήθηκαν από διακοπές ηλεκτροδότησης ή από αύξηση ή πτώση της παρεχόμενης τάσης στη συσκευή, πέραν του 15%, από το δίκτυο ηλεκτροδότησης.
   - Για βλάβες που προέρχονται από εσφαλμένη εγκατάσταση της συσκευής ή ακατάλληλη χρήση της συσκευής.
   - Για επεμβάσεις στη συσκευή από άτομα ή τεχνικούς που δεν είναι εξουσιοδοτημένοι από την εταιρεία.
   - Για ζημιές που προέρχονται από χημικές ή ηλεκτροχημικές αντιδράσεις του νερού (αρτεσιανά άλατα).
   - Για βλάβες που προκλήθηκαν από λάθος σε ηλεκτρολογική εγκατάσταση του σπιτιού (π.χ. ηλεκ.πίνακας, ασφάλειες, καλωδιώσεις, γειώσεις κ.λ.π.).
   - Για βλάβες που προκλήθηκαν από φυσικά αίτια και ατυχήματα.
4) Η κατ' οίκον επίσκεψη τεχνικού για φορητές συσκευές (συσκευές που παραλαμβάνονται από κατάστημα, π.χ. αφυγραντήρες) επιβαρύνει τον πελάτη όπως και τα έξοδα μεταφοράς/αποστολής της συσκευής σε σημείο τεχνικής υποστήριξης.
5) Αδικαιολόγητες κλήσεις του τεχνικού της εταιρείας δεν καλύπτονται από την εγγύηση και τα έξοδα μετάβασης επιβαρύνουν τον πελάτη.
6) Σε περίπτωση βλάβης η εταιρεία αναλαμβάνει την υπεύθυνη επισκευή των συσκευών της και όχι την αντικατάσταση αυτών. Τα εξαρτήματα και υλικά που αντικαθίστανται δωρεάν στη διάρκεια της εγγύησης επιστρέφονται στην εταιρεία.
7) Η εταιρεία παρέχει την δυνατότητα ΑΜΕΣΟΥ αποκατάστασης της βλάβης στα κεντρικά συνεργεία της: ΦΑΛΗΡΟΥ 5, 185 43 ΚΑΜΙΝΙΑ, ΠΕΙΡΑΙΑΣ.

Στοιχεία Αγοραστή

ΓΙΑ ΚΑΘΕ ΕΠΙΚΟΙΝΩΝΙΑ ΜΕ ΤΟ ΤΜΗΜΑ ΤΕΧΝΙΚΗΣ ΥΠΟΣΤΗΡΙΞΗΣ ΤΗΣ ΕΤΑΙΡΕΙΑΣ

ΚΑΡΑΝΤ Α.Β.Ε.Ε.

ΦΑΛΗΡΟΥ 5, 185 43 ΠΕΙΡΑΙΑΣ

Τηλ. 2104212350

Fax 2104200036,

Email info@carad.gr

ΟΝΟΜΑΤΕΠΩΝΥΜΟ ΑΓΟΡΑΣΤΗ

ΔΙΕΥΘΥΝΣΗ

ΠΟΛΗ ΠΕΡΙΟΧΗ

ΗΜΕΡ. ΑΓΟΡΑΣ - ΑΡ. ΠΑΡΑΣΤΑΤΙΚΟΥ ΑΓΟΡΑΣ

ΤΗΛΕΦΩΝΟ

ΤΑΧ. ΚΩΔΙΚΑΣ

ΑΦΥΓΡΑΝΤΗΡΑΣ ΜΕ ΖΕΟΛΙΘΟ - CARAD

ΣΥΣΚΕΥΗ

HUMIFIX ZEN 22

ΤΥΠΟΣ - MODEL

ΣΦΡΑΓΙΔΑ ΚΑΤΑΣΤΗΜΑΤΟΣ

SERIAL NUMBER

5/03/13 7:34:23 PM/REF

ΚΑΤΑΣΤΗΜΑ ΑΓΟΡΑΣ

ΠΕΡΙΟΧΗ

Στοιχεία Εγγύησης για την Εταιρεία

✉ ΑΠΟΣΤΕΛΛΕΤΑΙ ΕΝΤΟΣ 10 ΗΜΕΡΩΝ ΑΠΟ ΤΗΝ ΑΓΟΡΑ ΠΡΟΣ

ΚΑΡΑΝΤ Α.Β.Ε.Ε.
ΦΑΛΗΡΟΥ 5, 185 43 ΠΕΙΡΑΙΑΣ
Fax 2104200036, Email info@carad.gr

ΟΝΟΜΑΤΕΠΩΝΥΜΟ ΑΓΟΡΑΣΤΗ

ΔΙΕΥΘΥΝΣΗ

ΠΟΛΗ ΠΕΡΙΟΧΗ

ΗΜΕΡ. ΑΓΟΡΑΣ - ΑΡ. ΠΑΡΑΣΤΑΤΙΚΟΥ ΑΓΟΡΑΣ

ΤΗΛΕΦΩΝΟ

ΤΑΧ. ΚΩΔΙΚΑΣ

ΣΥΣΚΕΥΗ	*ΤΥΠΟΣ - MODEL*
ΑΦΥΓΡΑΝΤΗΡΑΣ ΜΕ ΖΕΟΛΙΘΟ - CARAD	HUMIFIX ZEN 22

ΣΦΡΑΓΙΔΑ ΚΑΤΑΣΤΗΜΑΤΟΣ

SERIAL NUMBER

5/03/13 7:34:23 PMREF

ΚΑΤΑΣΤΗΜΑ ΑΓΟΡΑΣ

ΠΕΡΙΟΧΗ

ΚΑΡΑΝΤ Α.Β.Ε.Ε.

ΦΑΛΗΡΟΥ 5, 185 43 ΠΕΙΡΑΙΑΣ

Fax 2104200036, Email info@carad.gr